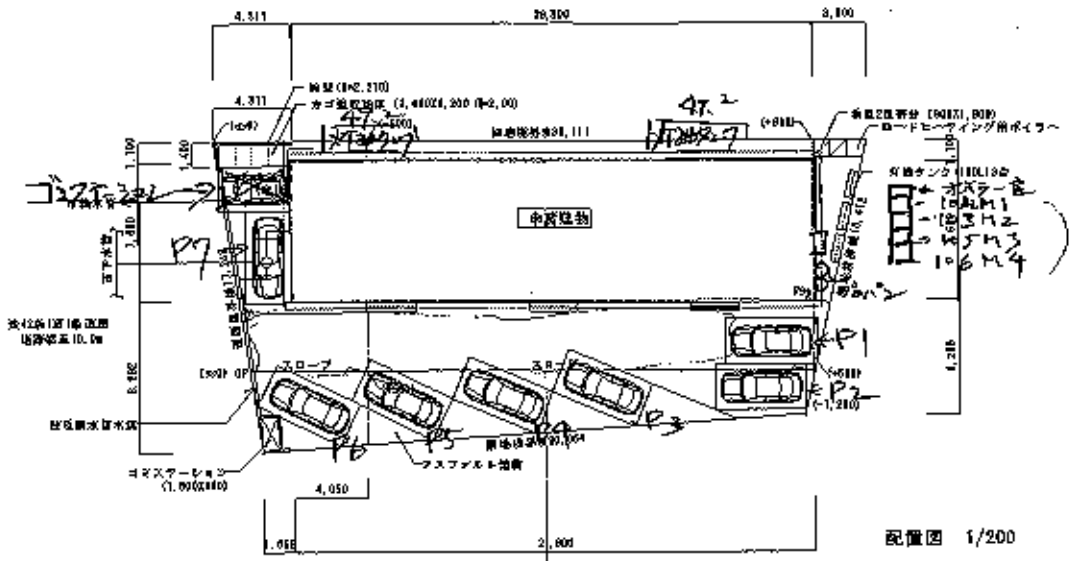

配置図 1/200

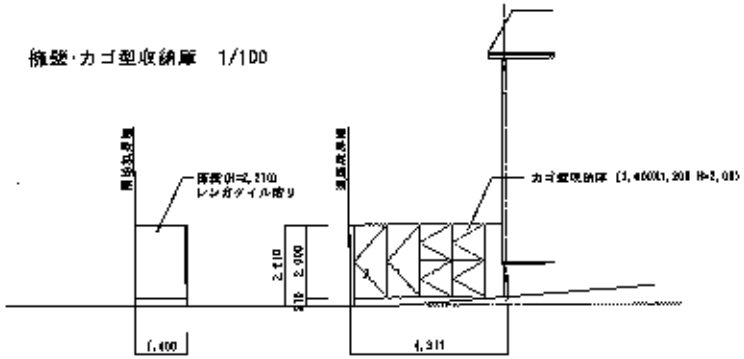

塀壁・カゴ型収納庫 1/100

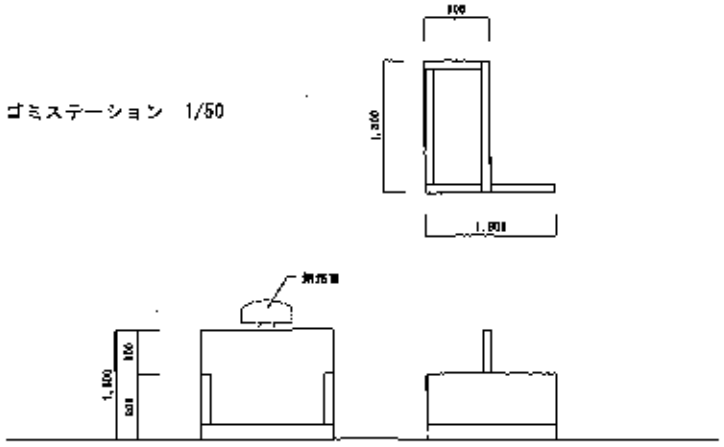

ゴミステーション 1/50

記号	IDEA Architect & Consultant 一級建築士事務所	イデア設計 株式会社 一級建築士 1310640	地点	検査	設計	製図	年月日 2001.12	工事名 (仮称)梅堀2-1マンション 新築工事	図面名 外観図	縮尺	図番	図面番号